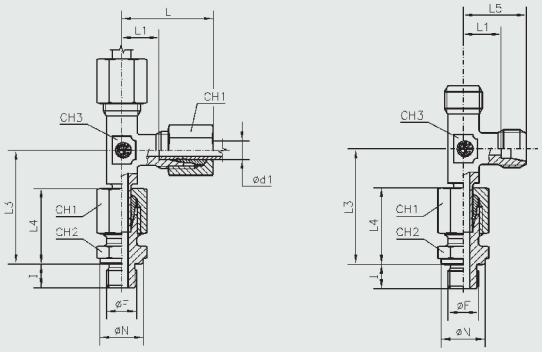

Rosca:
Gas cilindrica

Einschraubgewinde:
Withworth-Rohrgewinde zylindrisch

Filetage:
Gaz cylindrique

TN 116 R

- **Racor combinado orientable, en L macho**
- **Einstellbare L-Verschraubungen**
- **Té renversé orientable. Exécution mâle**

Forma B DIN 3852 Hoja 2 Form B DIN 3852 Teil 2 Forme B DIN 3852 Partie 2

Serie Reihe Série	Ø Tubo Rohr AD Ø Tube d_1	PN PE	I	L	L1	L3	L4	L5	CH1	CH3	CH2	Ø F	Ø N	Referencias.- Bestell-Nr. Références		Peso Gewicht - Poids kg.×100 P.	
														Completo Komplett Complet	Solo cuerpo Nur Körper Seul le corps	Completo Komplett Complet	Solo cuerpo Nur Körper Seul le corps
L	6	PN 315	8	27	12	34,5	23	19	14	12	14	1/8″	14	**TN 116 - 6 LR**	**TS 116 - 6 LR**	7,1	5,0
	8		12	29	14	37,5	25	21	17	12	19	1/4″	18	**TN 116 - 8 LR**	**TS 116 - 8 LR**	10,4	7,2
	10		12	30	15	40	26	22	19	14	19	1/4″	18	**TN 116 - 10 LR**	**TS 116 - 10 LR**	12,9	8,5
	12		12	32	17	42	27	24	22	17	22	3/8″	22	**TN 116 - 12 LR**	**TS 116 - 12 LR**	17,4	11,9
	15		14	36	21	46,5	29	28	27	19	27	1/2″	26	**TN 116 - 15 LR**	**TS 116 - 15 LR**	29,6	20,7
	18		14	40	23,5	50	31	31	32	24	27	1/2″	26	**TN 116 - 18 LR**	**TS 116 - 18 LR**	40,1	27,0
	22	PN 160	16	44	27,5	55	33	35	36	27	32	3/4″	32	**TN 116 - 22 LR**	**TS 116 - 22 LR**	55,5	37,6
	28		18	47	30,5	59	34	38	41	36	41	1″	39	**TN 116 - 28 LR**	**TS 116 - 28 LR**	76,9	56,5
	35		20	56	34,5	68,5	39	45	50	41	50	1″ 1/4	49	**TN 116 - 35 LR**	**TS 116 - 35 LR**	123,7	95,9
	42		22	63	40	79	42	51	60	50	55	1″ 1/2	55	**TN 116 - 42 LR**	**TS 116 - 42 LR**	186,9	137,5
S	6	PE 630	12	31	16	40	28	23	17	12	19	1/4″	18	**TN 116 - 6 SR**	**TS 116 - 6 SR**	12,7	9,0
	8		12	32	17	42,5	30	24	19	14	19	1/4″	18	**TN 116 - 8 SR**	**TS 116 - 8 SR**	15,9	11,5
	10		12	34	17,5	45	31	25	22	17	22	3/8″	22	**TN 116 - 10 SR**	**TS 116 - 10 SR**	21,7	16,0
	12		12	38	21,5	48	33	29	24	17	22	3/8″	22	**TN 116 - 12 SR**	**TS 116 - 12 SR**	25,9	18,8
	14		14	40	22	54	37	30	27	19	27	1/2″	26	**TN 116 - 14 SR**	**TS 116 - 14 SR**	37,3	26,1
	16	PE 400	14	43	24,5	55	37	33	30	24	27	1/2″	26	**TN 116 - 16 SR**	**TS 116 - 16 SR**	45,7	31,6
	20		16	48	26,5	65	42	37	36	27	32	3/4″	32	**TN 116 - 20 SR**	**TS 116 - 20 SR**	72,2	49,5
	25		18	54	30	73	47	42	46	36	41	1″	39	**TN 116 - 25 SR**	**TS 116 - 25 SR**	133,6	91,2
	30	PE 250	20	62	35,5	78,5	50	49	50	41	50	1″ 1/4	49	**TN 116 - 30 SR**	**TS 116 - 30 SR**	179,7	131,0
	38		22	72	41	90,5	57	57	60	50	55	1″ 1/2	55	**TN 116 - 38 SR**	**TS 116 - 38 SR**	267,2	199,8

- Las dimensiones exteriores se refieren al racor montado.
- Baumaße sind ca.-Maße bei angezogener Überwurfmutter.
- Les dimensions d'encombrement s'entendent raccord monté..
- Para solicitar los racores de ACERO INOXIDABLE (AISI 316), reemplace la letra "T" con la letra "I" en el código de identificación
- Um die Armaturen aus Edelstahl (AISI 316) zu bestellen, ersetzen Sie den Buchstaben "T" durch den Buchstaben "I" im Odinationscode
- Pour commander les raccords EN ACIER INOXYDABLE (AISI 316), remplacer la lettre "T" par la lettre "I" dans le code d'odination

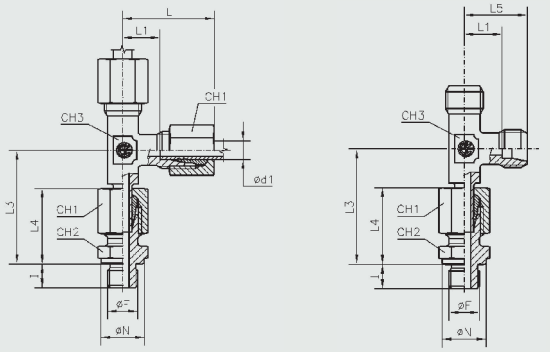

Rósca:
Metrica cilindrica

Einschraubgewinde:
Metrisches Feingewinde zylindrisch

Filetage:
Métrique cylindrique

TN 116 M

- **Racor combinado orientable, en L macho**
- **Einstellbare L-Verschraubungen**
- **Té renversé orientable. Exécution mâle**

Forma B DIN 3852 Hoja 2 Form B DIN 3852 Teil 2 Forme B DIN 3852 Partie 2

Serie Reihe Série	Ø Tubo Rohr AD Ø Tube d_1	PN PE	I	L	L1	L3	L4	L5	CH1	CH3	CH2	Ø F	Ø N	Referencias.- Bestell-Nr. Références		Peso Gewicht - Poids kg.×100 P.	
														Completo Komplett Complet	Solo cuerpo Nur Körper Seul le corps	Completo Komplett Complet	Solo cuerpo Nur Körper Seul le corps
L	6	PN 315	8	27	12	34,5	23	19	14	12	14	10×1	14	**TN 116 - 6 LM**	**TS 116 - 6 LM**	6,9	4,7
	8		12	29	14	37,5	25	21	17	12	17	12×1,5	17	**TN 116 - 8 LM**	**TS 116 - 8 LM**	10,0	6,8
	10		12	30	15	40	26	22	19	14	19	14×1,5	19	**TN 116 - 10 LM**	**TS 116 - 10 LM**	13,0	8,8
	12		12	32	17	42	27	24	22	17	22	16×1,5	21	**TN 116 - 12 LM**	**TS 116 - 12 LM**	17,2	11,5
	15		14	36	21	46	29	28	27	19	24	18×1,5	23	**TN 116 - 15 LM**	**TS 116 - 15 LM**	27,5	18,5
	18		14	40	23,5	50	31	31	32	24	27	22×1,5	27	**TN 116 - 18 LM**	**TS 116 - 18 LM**	36,5	27,0
	22	PN 160	16	44	27,5	55	33	35	36	27	32	26×1,5	31	**TN 116 - 22 LM**	**TS 116 - 22 LM**	54,5	36,9
	28		18	47	30,5	59	34	38	41	36	41	33×2	39	**TN 116 - 28 LM**	**TS 116 - 28 LM**	76,8	56,4
	35		20	56	34,5	68,5	39	45	50	41	50	42×2	49	**TN 116 - 35 LM**	**TS 116 - 35 LM**	121,9	89,3
	42		22	63	40	79	42	51	60	50	55	48×2	55	**TN 116 - 42 LM**	**TS 116 - 42 LM**	184,5	135,1
S	6	a) PE 630	12	31	16	40	28	23	17	12	17	12×1,5	17	**TN 116 - 6 SM**	**TS 116 - 6 SM**	12,1	8,4
	8		12	32	17	42,5	30	24	19	14	19	14×1,5	19	**TN 116 - 8 SM**	**TS 116 - 8 SM**	16,0	11,6
	10		12	34	17,5	45	31	25	22	17	22	16×1,5	21	**TN 116 - 10 SM**	**TS 116 - 10 SM**	21,4	15,0
	12		12	38	21,5	48	33	29	24	17	24	18×1,5	23	**TN 116 - 12 SM**	**TS 116 - 12 SM**	26,2	20,3
	14		14	40	22	54	37	30	27	19	27	20×1,5	25	**TN 116 - 14 SM**	**TS 116 - 14 SM**	34,3	23,1
	16	PE 400	14	43	24,5	55	37	33	30	24	27	22×1,5	27	**TN 116 - 16 SM**	**TS 116 - 16 SM**	45,9	31,8
	20		16	48	26,5	65	42	37	36	27	32	27×2	32	**TN 116 - 20 SM**	**TS 116 - 20 SM**	72,6	49,9
	25		18	54	30	73	47	42	46	36	41	33×2	39	**TN 116 - 25 SM**	**TS 116 - 25 SM**	121,7	78,3
	30	PE 250	20	62	35,5	78,5	50	49	50	41	50	42×2	49	**TN 116 - 30 SM**	**TS 116 - 30 SM**	172,0	123,8
	38		22	72	41	90,5	57	57	60	50	55	48×2	55	**TN 116 - 38 SM**	**TS 116 - 38 SM**	246,2	174,6

- Las dimensiones exteriores se refieren al racor montado.
- Baumaße sind ca.-Maße bei angezogener Überwurfmutter.
- Les dimensions d'encombrement s'entendent raccord monté..
- Para solicitar los racores de ACERO INOXIDABLE (AISI 316), reemplace la letra "T" con la letra "I" en el código de identificación
- Um die Armaturen aus Edelstahl (AISI 316) zu bestellen, ersetzen Sie den Buchstaben "T" durch den Buchstaben "I" im Odinationscode
- Pour commander les raccords EN ACIER INOXYDABLE (AISI 316), remplacer la lettre "T" par la lettre "I" dans le code d'odination

a) Factor de seguridad = 2 (Rosca Métrica cilindrica)
Sicherheitsfaktor = 2 (Einschraubgewinde Metrisches Feingewinde zylindrisch)
Facteur de securité = 2 (Filetage Metrique cylindrique)