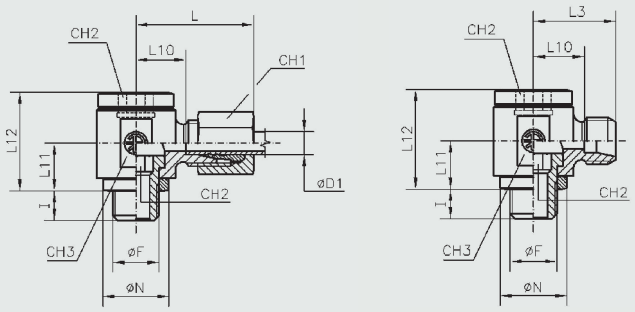

Filettatura:
Gas cilindrica

Thread:
B.S.P. parallel

TN 130 R

– **Raccordo orientabile senza strozzatura**
– **Rotary fitting without neck**

Serie Series	Ø Tubo Tube O.D. d_1	PE	Ø F	Ø N	I	L	L10	L11	L12	L3	CH1	CH2	CH3	Simbolo di ordinazione-Part. No.		Peso-Weight kg.×100 P.	
														Completo Complete	Solo corpo Only body	Completo Complete	Solo corpo Only body
L	6	250	1/8″	14	8	27	12,5	12	24	19,5	14	6	19	**TN 130 - 6 LR**	**TS 130 - 6 LR**	6,4	5,3
	8		1/4″	18	12	29	14,5	16	30	21,5	17	8	22	**TN 130 - 8 LR**	**TS 130 - 8 LR**	10,0	8,7
	10		1/4″	18	12	30	15,5	16	30	23	19	8	22	**TN 130 - 10 LR**	**TS 130 - 10 LR**	10,5	8,4
	12		3/8″	22	12	33	18	18	37	25,5	22	10	27	**TN 130 - 12 LR**	**TS 130 - 12 LR**	17,4	14,7
	15		1/2″	26	14	37	22	21	42	29	27	12	32	**TN 130 - 15 LR**	**TS 130 - 15 LR**	28,2	23,7
	18	100	1/2″	26	14	38	21,5	23	46	29	32	12	36	**TN 130 - 18 LR**	**TS 130 - 18 LR**	35,6	28,4
	22		3/4″	32	16	45	28,5	28	58	36	36	17	46	**TN 130 - 22 LR**	**TS 130 - 22 LR**	60,5	52,6
	28		1″	39	18	48	31,5	32	64	39	41	22	50	**TN 130 - 28 LR**	**TS 130 - 28 LR**	78,8	68,8
	35		1″ 1/4	49	20	57	35,5	37	76	46	50	27	60	**TN 130 - 35 LR**	**TS 130 - 35 LR**	134,0	117,7
	42		1″ 1/2	55	22	63	40	42	85	52,5	60	32	70	**TN 130 - 42 LR**	**TS 130 - 42 LR**	220,2	196,0
0S	6	* 400	1/4″	18	12	31	16,5	16	30	23,5	17	8	22	**TN 130 - 6 SR**	**TS 130 - 6 SR**	10,7	8,7
	8		1/4″	18	12	31	16,5	16	30	23,5	19	8	22	**TN 130 - 8 SR**	**TS 130 - 8 SR**	11,1	9,0
	10		3/8″	22	12	35	18,5	18	37	26	22	10	27	**TN 130 - 10 SR**	**TS 130 - 10 SR**	18,5	15,2
	12		3/8″	22	12	35	18,5	18	37	26	24	10	27	**TN 130 - 12 SR**	**TS 130 - 12 SR**	19,2	15,5
	14		1/2″	26	14	41	23	21	42	31	27	12	32	**TN 130 - 14 SR**	**TS 130 - 14 SR**	30,0	24,5
	16		1/2″	26	14	41	22,5	23	46	31	30	12	36	**TN 130 - 16 SR**	**TS 130 - 16 SR**	36,5	29,5
	20		3/4″	32	16	49	27,5	28	58	38	36	17	46	**TN 130 - 20 SR**	**TS 130 - 20 SR**	64,6	53,6
	25	* 250	1″	39	18	55	31	32	64	43	46	22	50	**TN 130 - 25 SR**	**TS 130 - 25 SR**	93,1	72,2
	30		1″ 1/4	49	20	63	36,5	37	76	50	50	27	60	**TN 130 - 30 SR**	**TS 130 - 30 SR**	146,4	121,7
	38		1″ 1/2	55	22	72	41	42	85	58,5	60	32	70	**TN 130 - 38 SR**	**TS 130 - 38 SR**	237,8	203,8

– Le dimensioni di ingombro si intendono a raccordo chiuso.
– Overall sizes are with closed fitting.

– Per ordinare i raccordi in ACCIAIO INOX (AISI 316) sostituire nel codice di odinazione la lettera "T" con la lettera "I"
– To order stainless steel fittings (AISI 316), replace the letter "T" with the letter "I"

* Fattore di sicurezza 1,6 * Safety factor 1,6