TERMINALE DIRITTO MASCHIO
UNF - LUNGO

TERMINAL DROIT MALE
UNF - LONG

STRAIGHT THREAD
CONNECTOR LONG - UNF

FINSCHRAUBVERSCHRAUBUNG UNF
MIT LANGEM SCHAFT

ADAPTADOR RECTO MACHO
UNF - PROLONGACIÓN

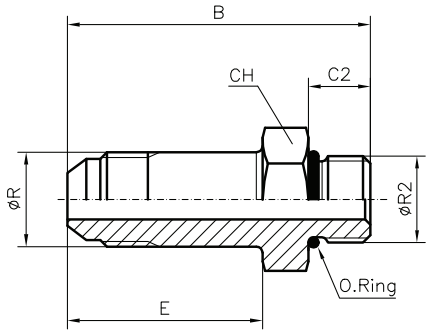

Ø TUBO-TUBE-ROHR		CODICE REFERENCE CODE BEST.-NR. REFERENCIA	Ø R-UNF JIC 37°	Ø R2 UNF	B	C2	E	CH	PN
mm.	Poll.- Pouces Inch.- Zoll Pulgadas								
6	1/4	● BA.62.04.04	7/16	7/16	52,8	9,1	35,3	14	350
10	3/8	● BA.62.06.06	9/16	9/16	58,7	9,9	39,6	17	350
12	1/2	● BA.62.08.08	3/4	3/4	68,6	11,1	47,8	22	350
14	-	● BA.62.10.10	7/8	7/8	77,2	12,7	53,1	27	350
15	-	● BA.62.10.10	7/8	7/8	77,2	12,7	53,1	27	350
16	5/8	● BA.62.10.10	7/8	7/8	77,2	12,7	53,1	27	350
18	-	● BA.62.12.12	1” 1/16	1”1/16	91,7	15,1	63,5	32	350
20	3/4	● BA.62.12.12	1” 1/16	1” 1/16	91,7	15,1	63,5	32	350
25	1”	● BA.62.16.16	1” 5/16	1” 5/16	101	15,1	72,1	38 1)	280
30	-	● BA.62.20.20	1” 5/8	1” 5/8	119,1	15,1	88,1	50	210
32	1” 1/4	● BA.62.20.20	1” 5/8	1” 5/8	119,1	15,1	88,1	50	210

1) AISI 316L CH = 41